Серия 8, Фурна за вграждане, 60 x 60 cm, Черно
HBG7742B1

Монтиране на два уреда един над друг

Обмен въздух

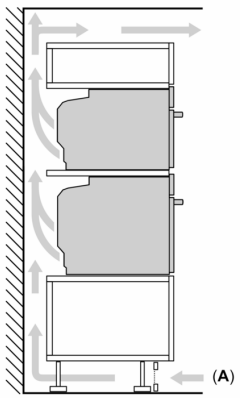

A: Вход за въздух ≥ 200 cm²

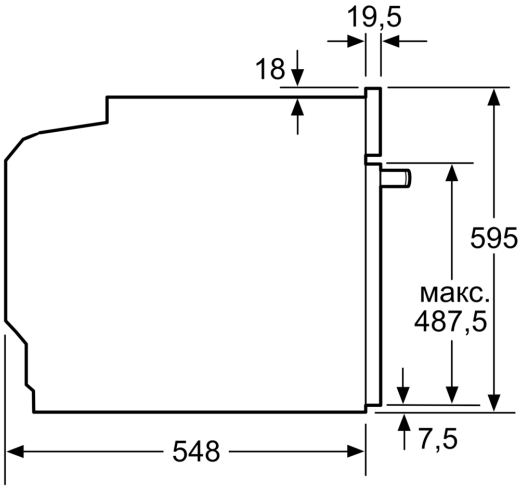

измерване в мм

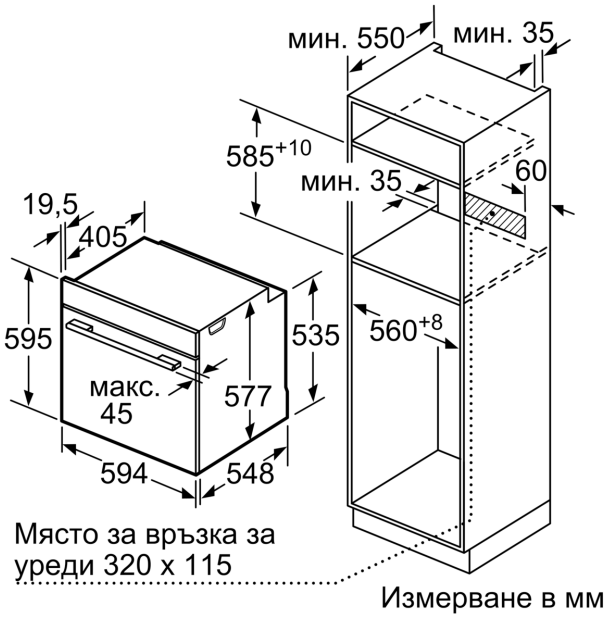

Ако уредът се монтира под плот, трябва да се спазва следната дебелина на работния плот (респ. вкл. долната конструкция).

Тип плот	**мин. дебелина на работния плот**	
	изпъкнал	изравнен
Индукционен плот	37 мм	38 мм
Цял индукционен плот	47 мм	48 мм
Газов плот	30 мм	38 мм
Електрически плот	27 мм	30 мм

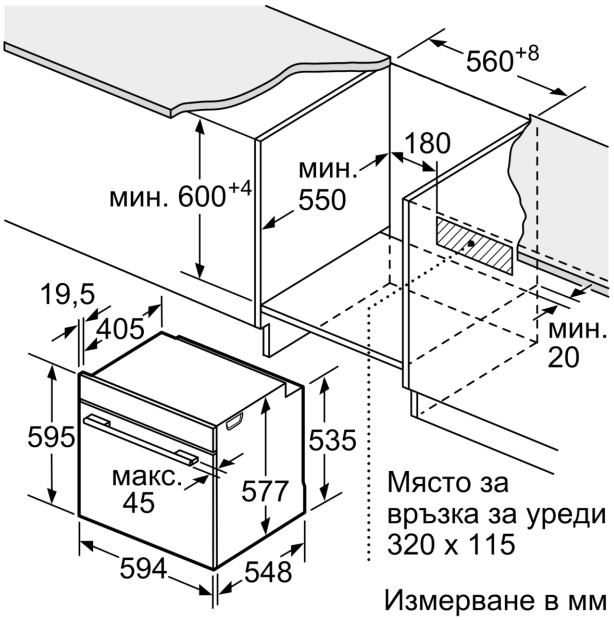
560+8
180
мин.
550
мин. 600+4
19,5
405
595
535
макс.
45
577
594
548
мин.
20
Място за
връзка за уреди
320 x 115
Измерване в мм